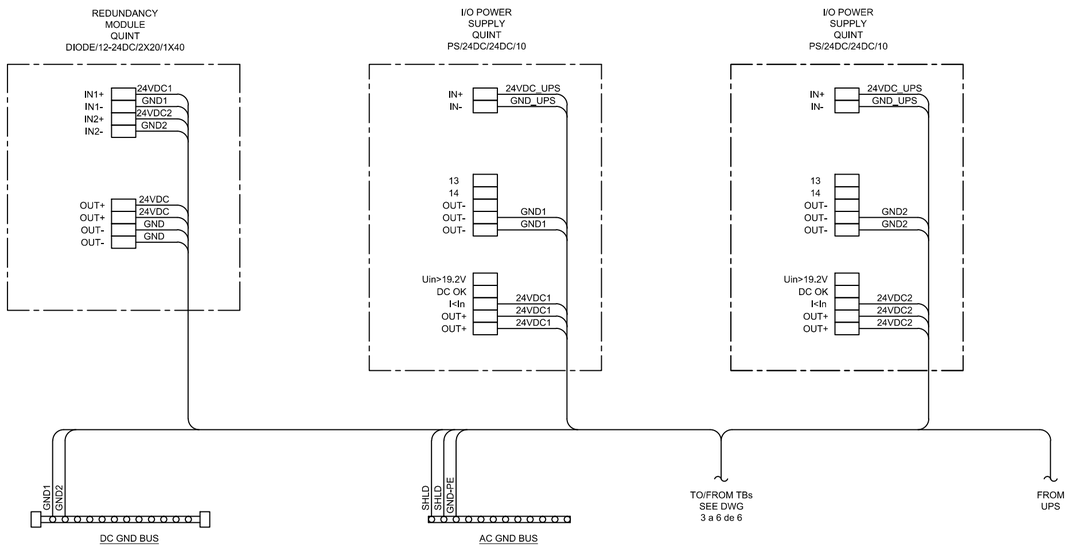

BOLPEGAS S.R.L.
Bolivia Petróleo y Gas
Consultores y Servicios S.R.L.

Calle Yapicuana N° 201 - Barrio Villa Mercedes
Tel: 591-3-3577373
Fax: 591-3-3546262
Santa Cruz de la Sierra - Bolivia
Página web: www.bolpegas.com
Email: bolpegas@entelnet.bo

NOTAS

1.- TODAS LAS SEÑALES ANALÓGICAS SON PARES APANTALLADOS. LOS CONDUCTORES DE DESCARGA DEL APANTALLAMIENTO TIENEN QUE SER AISLADOS EN CAMPO Y CONECTADOS A TIERRA EN EL PANEL DE CONTROL.

LEYENDA

F XX	BLOQUE DE TERMINALES CON FUSIBLES
———	EQUIPOS E INSTALACIONES EXISTENTES

DOCUMENTOS DE REFERENCIA

1. SC-E01-IC-00-03-11 de 24	DIAGRAMA DE LAZO - SEGURIDAD (TERMINAL SANTA CRUZ) ANALÓGICA INPUT
2. SC-E01-IC-00-03-12 de 24	DIAGRAMA DE LAZO - SEGURIDAD (TERMINAL SANTA CRUZ) DIGITAL INPUT H1
3. SC-E01-IC-00-03-13 de 24	DIAGRAMA DE LAZO - SEGURIDAD (TERMINAL SANTA CRUZ) DIGITAL INPUT H2
4. SC-E01-IC-00-03-14 de 24	DIAGRAMA DE LAZO - SEGURIDAD (TERMINAL SANTA CRUZ) VÁLVULA ESD
5. SC-E01-IC-00-03-15 de 24	DIAGRAMA DE LAZO - SEGURIDAD (TERMINAL SANTA CRUZ) FUEL GAS SVC
6. SC-E01-IC-00-03-16 de 24	DIAGRAMA DE LAZO - SEGURIDAD (TERMINAL SANTA CRUZ) BOOSTER
7. SC-E01-IC-00-LI-01	LISTA DE SEÑALES

YPFB TRANSPORTE S.A.	
GERENTE DE PROY.:	Roger Parra
REVISOR 1:	Mario Kaune
REVISOR 2:	Marcelo Canavire
REVISOR 3:	

CONTRATISTA	
GERENTE DE PROY.:	Xavier Sejas
REVISOR 1:	Bruno Gonzales
REVISOR 2:	Andrea Carrillo
REVISOR 3:	David Pinto

FECHA	DIBUJO	REVISOR Calidad	REVISOR Técnico	APROBO	REV.N°	DESCRIPCION	EMPRESA
26-Dic-17	R. Zárate	B.Rodriguez	B.Gonzales	X. Sejas	A	Diseño para construcción	BOLPEGAS SRL

YPFB Transporte S.A.

Proyecto: Ingeniería Básica y de Detalle Mejoras Operativas de Terminal Santa Cruz

Título del Plano: DIAGRAMA DE CONEXIONADO - SEGURIDAD (TERMINAL SANTA CRUZ)_H2

Ubicación: Terminal Santa Cruz

Etapa: Diseño para construcción

Código: SC-E01-IC-00-03-13 de 24

Escala: S/E

Formato: A2 : 420 mm x 594 mm

Formato DIN A2 - - YPFB Transporte S.A. Rev 2